MERLIN Qualitätsprodukte

525-38 OVALER LENKER DYNAMIC
Austauschlenker. Passt bei allen orangenen Fahrzeugen.

CE
EN 71 1.2.3

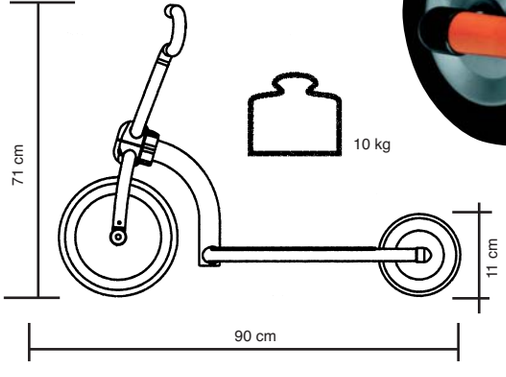

525-37 ORANGE ROLLER DYNAMIC
Robuster Kinderroller, mit dem man eine richtige Rollerrallye veranstalten kann. Das Fahrzeug hat keine scharfen Kanten und Ecken.